ALCE
CARRETILLAS ELEVADORAS
VENTA - ALQUILER - REPARACIÓN
Av. Castilleja de la Cuesta 241 P.I. PIBO
41110 Bollullos de la Mitación · Sevilla
Tel.: 955 776 789 · Fax: 955 692 358
www.alcesl.com

TRANSPALETA PESAJE

- ► Transpaleta de pesaje con y sin impresora.
- ► Funcionamiento display con batería.
- ► Cargador externo.
- ► Tolerancia: +-0,1%
- ► Ruedas y rodillos poliuretano

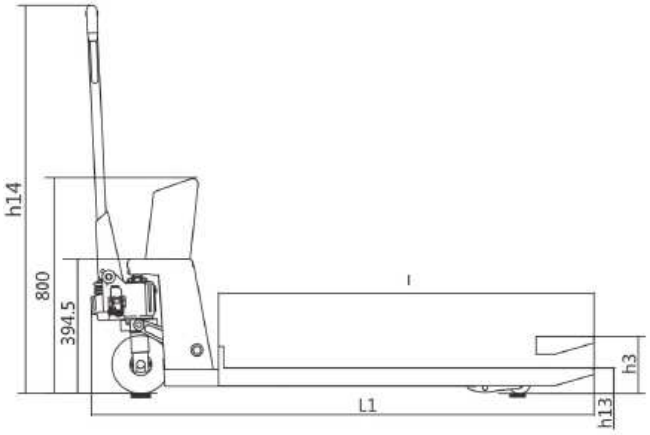

Modelo		SBC550	SBC550P
Capacidad	Kg	2000	2000
Impresora		NO	SÍ
Elevación mínima	(h13)mm	80	80
Elevación máxima	(h3)mm	190	190
Largo total	(L1)mm	1561/1631	1561/1631
Ancho horquillas	(b5)mm	550/680	550/680
Largo horquillas	mm	1150	1150
Radio de Giro	Mm	1365/1435	1365/1435
Diámetro Rueda	mm	180X50	180X50
Diámetro Rodillo	Mm	70x60	70x60
Bateria	V/Ah	6V/2.5Ah	6V/2.5Ah
Altura timón	h14(mm)	1200	1200